CONMATE ® PCB Leiterplatten-Steckverbinder

LP/3,50/Px1/180G - 2012102122PP

300 V
EN 60998

RoHS

10,5 A
EN 60998

c UL us

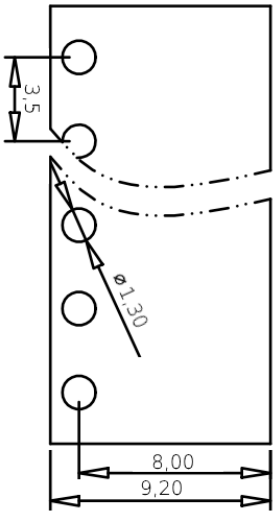

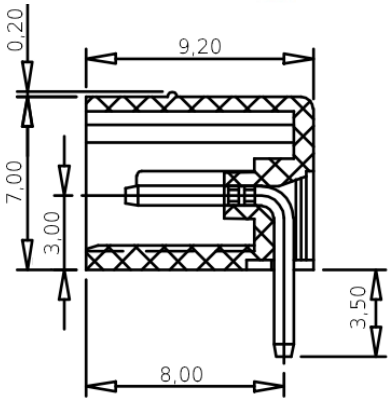

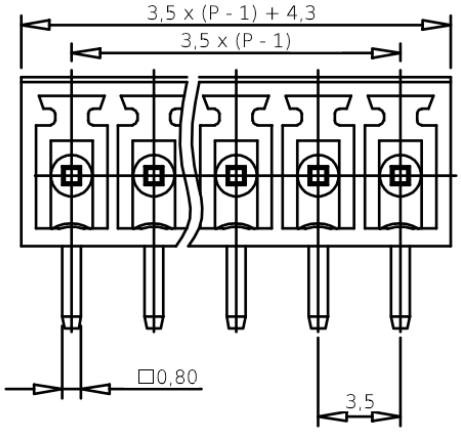

P = Anzahl der Pole

Allgemeine Daten

Produktreihe	CONMATE ®	**Produktbezeichnung**	LP/3,50/Px1/180G
Produktart	Leiterplattenstecker	**Anschlussart**	Pin
Rastermaß	3,50 mm	**Polzahl (P)**	2 – 24
Etagenzahl	1	**Orientierung**	180°

CONMATE®
Forchheimer Str. 4
91338 Igensdorf - Germany
Tel.: +49 – (0) 9192- 995314 / Fax: 995268

www.conmate.de
info@conmate.de
Onlineshop:
www.conmate.de

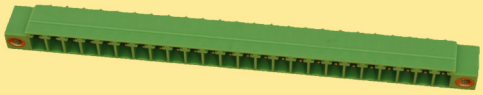

CONMATE®

Gute Verbindung
Gute Preise

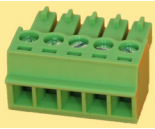

Werkstoffe

Matrix	PA	**Farbe**	Grün
Isolierstoffgruppe	1	**Isolationswiderstand**	> 10^{12} Ω
CTI	> 600	**Brennbarkeitsklasse**	V-0 nach UL 94
Kontaktmaterial	Phosphor-Bronze	**Kontaktoberfläche**	Verzinnt
Bemessungs-stoßspannung	2000V~ / 1 Min.	**Max. Rel. Feuchte bei 20 °C bei Lagerung**	80%
Min. Temp.	-25 °C	**Max. Temp. Lager**	55 °C
		Max. Temp. Betrieb	100 °C
Steckzyklen	25		

Bemessungsdaten UL *) De-Rating Kurven beachten

Zulässiger Strom	10 A	**Bei Spannung**	300 V~
Min. Luftstrecke	2,4 mm	**Min. Kriechstrecke**	2,4 mm

Bemessungsdaten IEC *) De-Rating Kurven beachten

Zulässiger Strom	10,5 A	**Bei Spannung**	300 V~

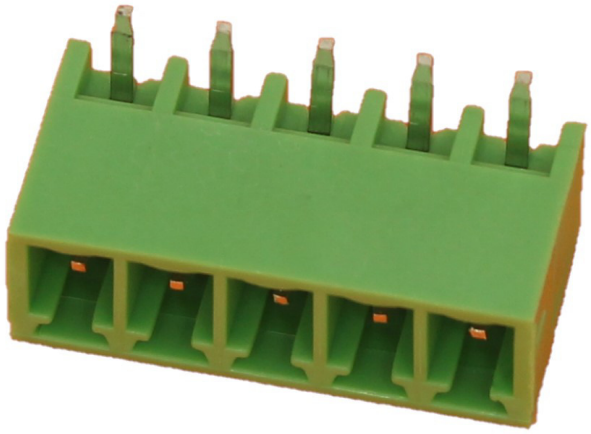

CONMATE®
Forchheimer Str. 4
91338 Igensdorf - Germany
Tel.: +49 – (0) 9192- 995314 / Fax: 995268

www.conmate.de
info@conmate.de
Onlineshop:
www.conmate.de

Montagedaten

Pin Form	Rechteckig	**Pin Größe**	0,8 mm x 0,8 mm
Pin Länge	3,5 mm	**Durchmesser Bohrung auf Leiterplatte**	⌀ 1,3 mm

Typisches Wellenlötprofil mit den Prozessgrenzen für CONMATE ® PCB Steckverbinder.

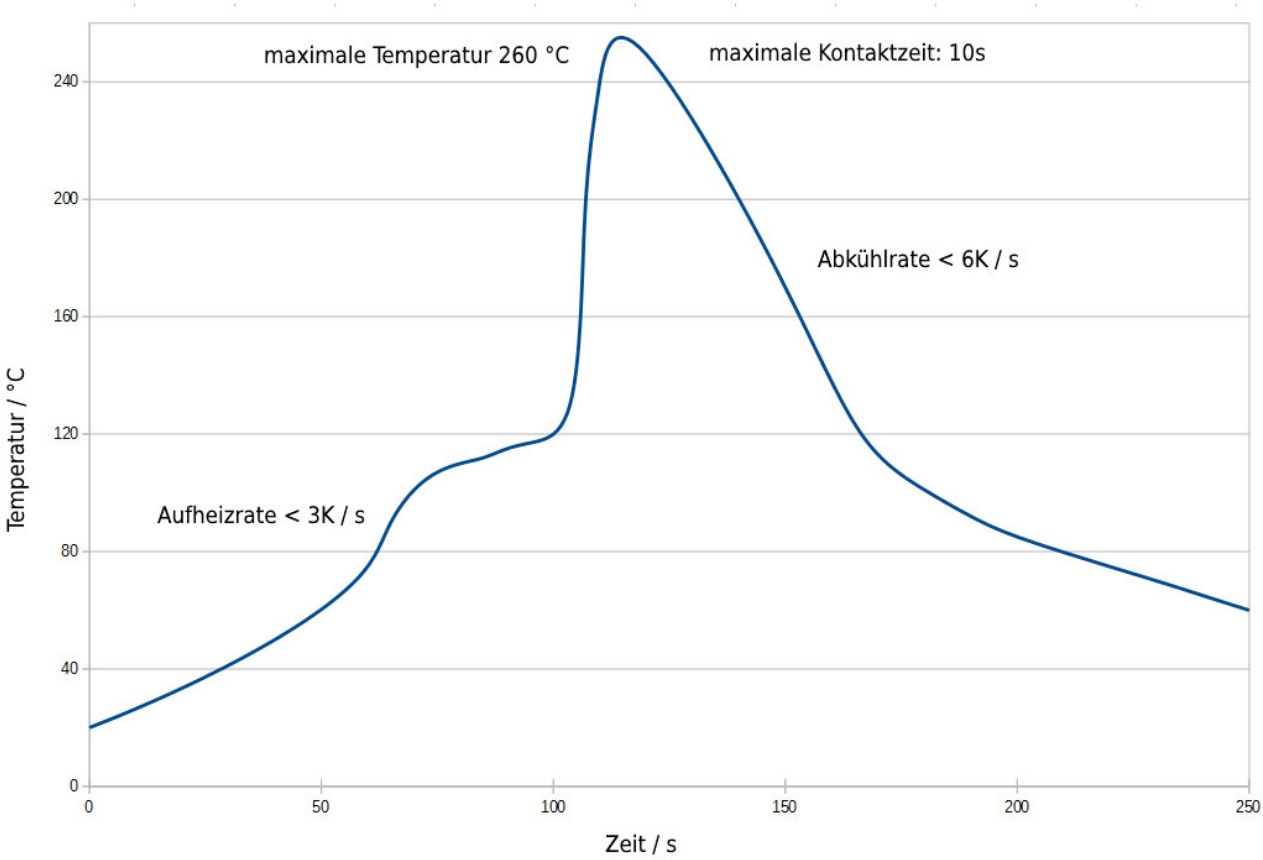

Die Prozessgrenzen können sich durch die Grenzen anderer Bauteile, auf der Leiterplatte, weiter einengen. Weitere Verschiebungen sind durch Leiterplatte und Bestückungsart möglich. Längere Zeiten über der maximalen Gebrauchstemperatur lassen Bauteile überproportional schnell altern.

CONMATE®
Forchheimer Str. 4
91338 Igensdorf - Germany
Tel.: +49 – (0) 9192- 995314 / Fax: 995268

www.conmate.de
info@conmate.de
Onlineshop:
www.conmate.de

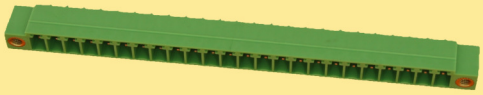

CONMATE®

Gute Verbindung
Gute Preise

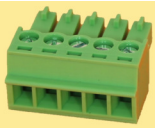

Artikelnummernschlüssel Steckverbinder:

20	1	X	X	X	X	X	X	X	XX
Steck-verbindung	PCB	1 = Stecker 2 = Leiste	1 = Pin 2 = Buchse	0 = Leiste 1 = Schraube 2 = Push/In 3 = Feder	2 = 3,5 mm 3 = 3,81 mm 4 = 5,00 mm 5 = 5,08 mm 6 = 7,62 mm	1 = 1 Etage 2 = 2 Etagen	1 = 90° Orientierung 2 = 180° Orientierung 3 = 270° Orientierung	0 = keine spezielle Option 1 = Schraubflansch 2 = Geschlossen 3 = Offen	Polzahl (stets zweistellig)

Beispiel: 201121311120: Steckverbindung-PCB-Stecker-Buchse-Schraube-3,81mm-1 Etage-90° Orientierung-Schraubflansch-20 polig
201210412314: Steckverbindung-PCB-Leiste-Pin-Leiste-5,00 mm-1 Etage-180°Orientierung-Offene Seite-14 polig

Bezeichnungsschlüssel Leiterplattenleiste:

LP	/	X,XX	/	XX	x	X	/	X	X

- Leiste mit Pins
- Rastermaß in mm
- Polzahl (zweistellig)
- Anzahl der Etagen
- Orientierung der Leiterplatte zur Steckrichtung (90° oder 180°)
- Spezial (leer, F für Schraubflansch, G für geschlossene Seiten oder O für offene Seiten)

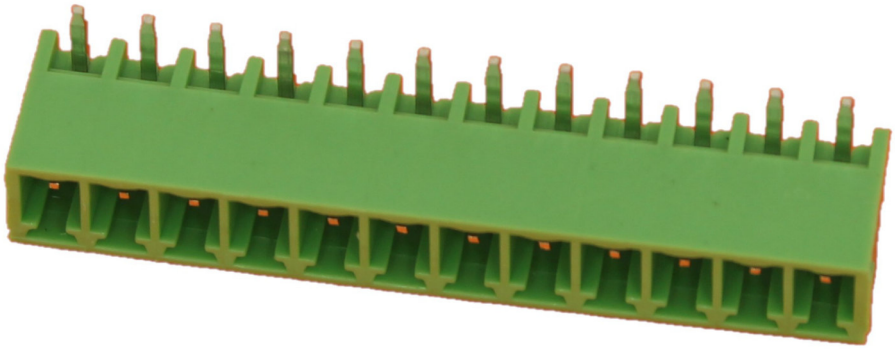

CONMATE®
Forchheimer Str. 4
91338 Igensdorf - Germany
Tel.: +49 – (0) 9192- 995314 / Fax: 995268

www.conmate.de
info@conmate.de
Onlineshop:
www.conmate.de

Die folgenden De-Rating Kurven zeigen die zulässige Strombelastbarkeit bei einer gegebenen Umgebungstemperatur in Abhängigkeit von der Anzahl der Pole der Verbindung. Die angegebene Stromstärke wird hierbei auf alle Pole aufgebracht. Die waagrechte Grenze entspricht der maximalen Stromstärke der Zertifizierung.

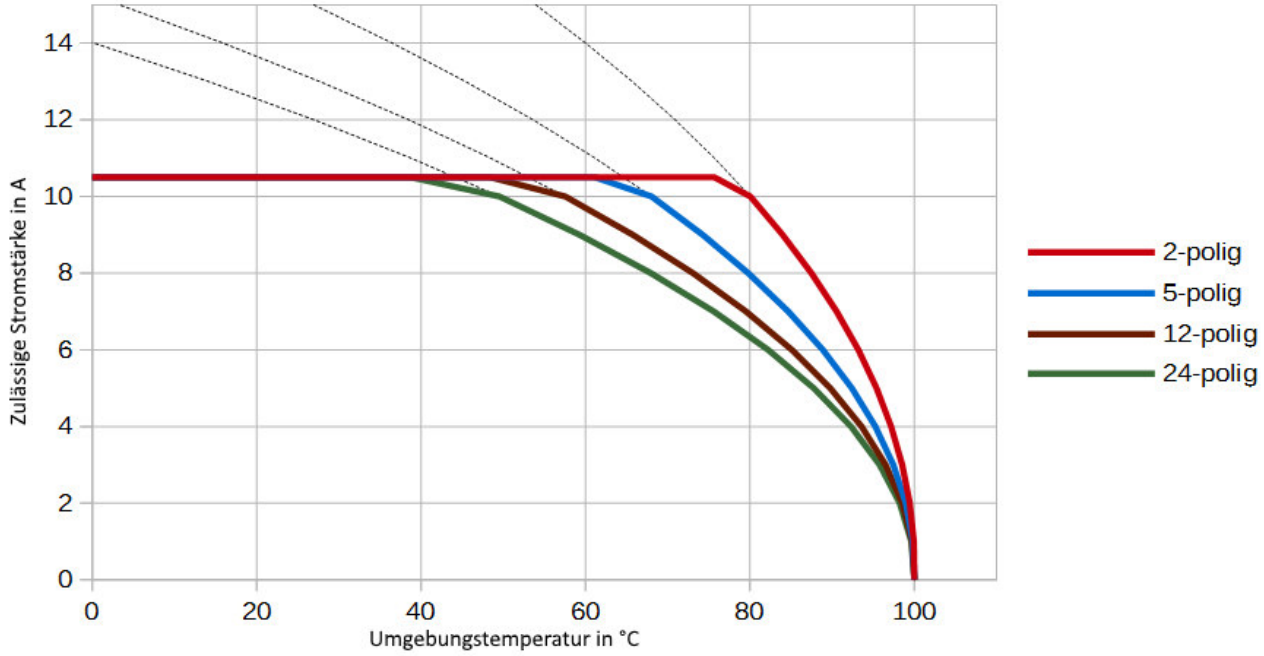

De-Rating Kurven für die Verbindung von SBS/3,50/Px1/180 und LP/3,50/Px1/180G

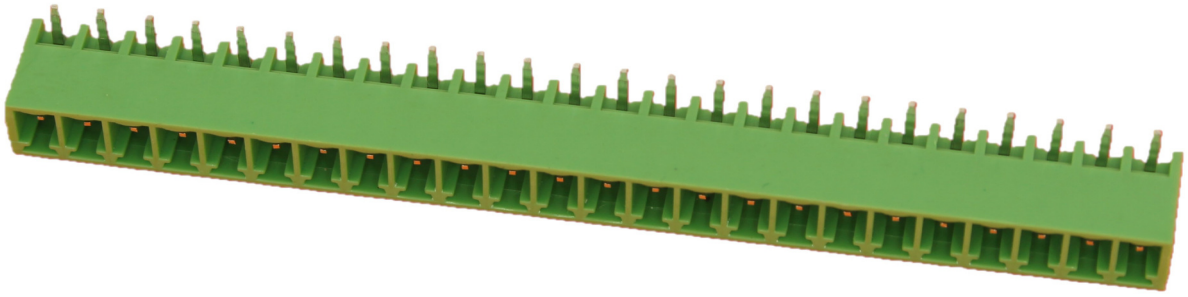

CONMATE®
Forchheimer Str. 4
91338 Igensdorf - Germany
Tel.: +49 – (0) 9192- 995314 / Fax: 995268

www.conmate.de
info@conmate.de
Onlineshop:
www.conmate.de